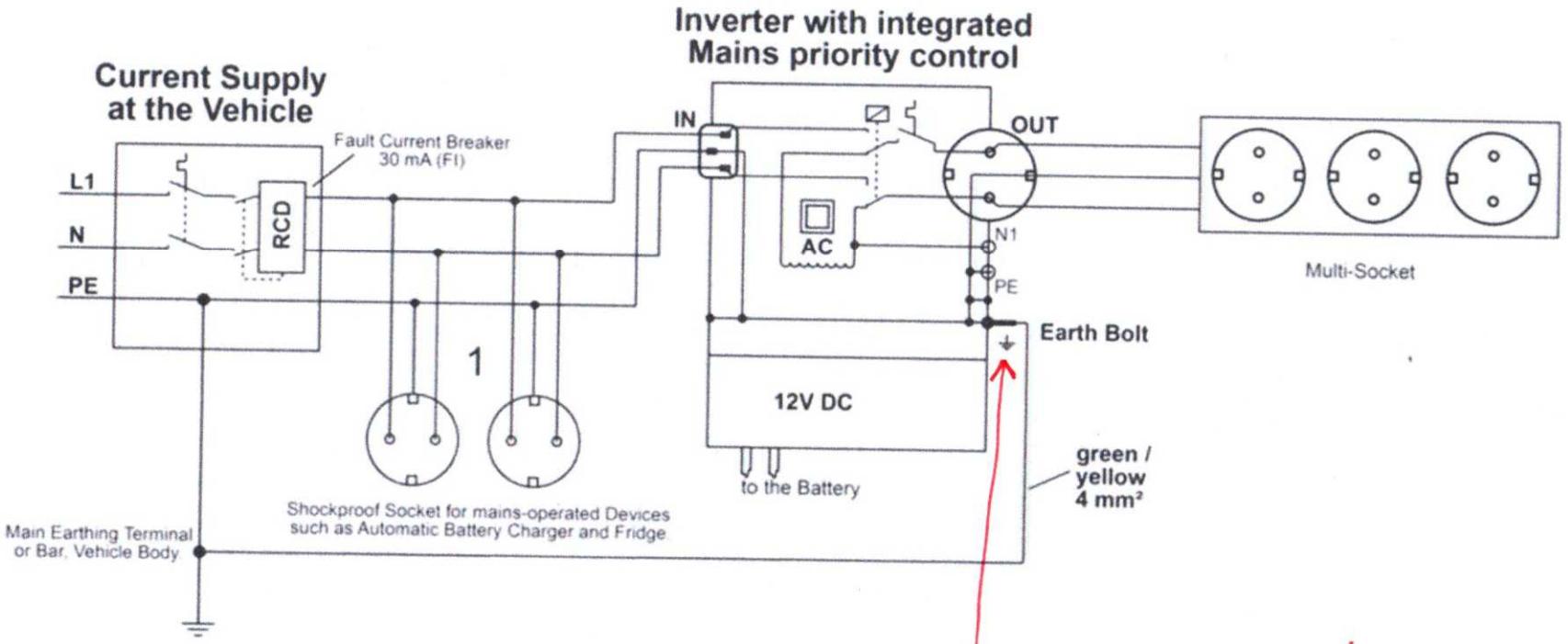

2 | 2 STAVJEN Y ZEMNIC

K ČEMU TAM AJ JE ?