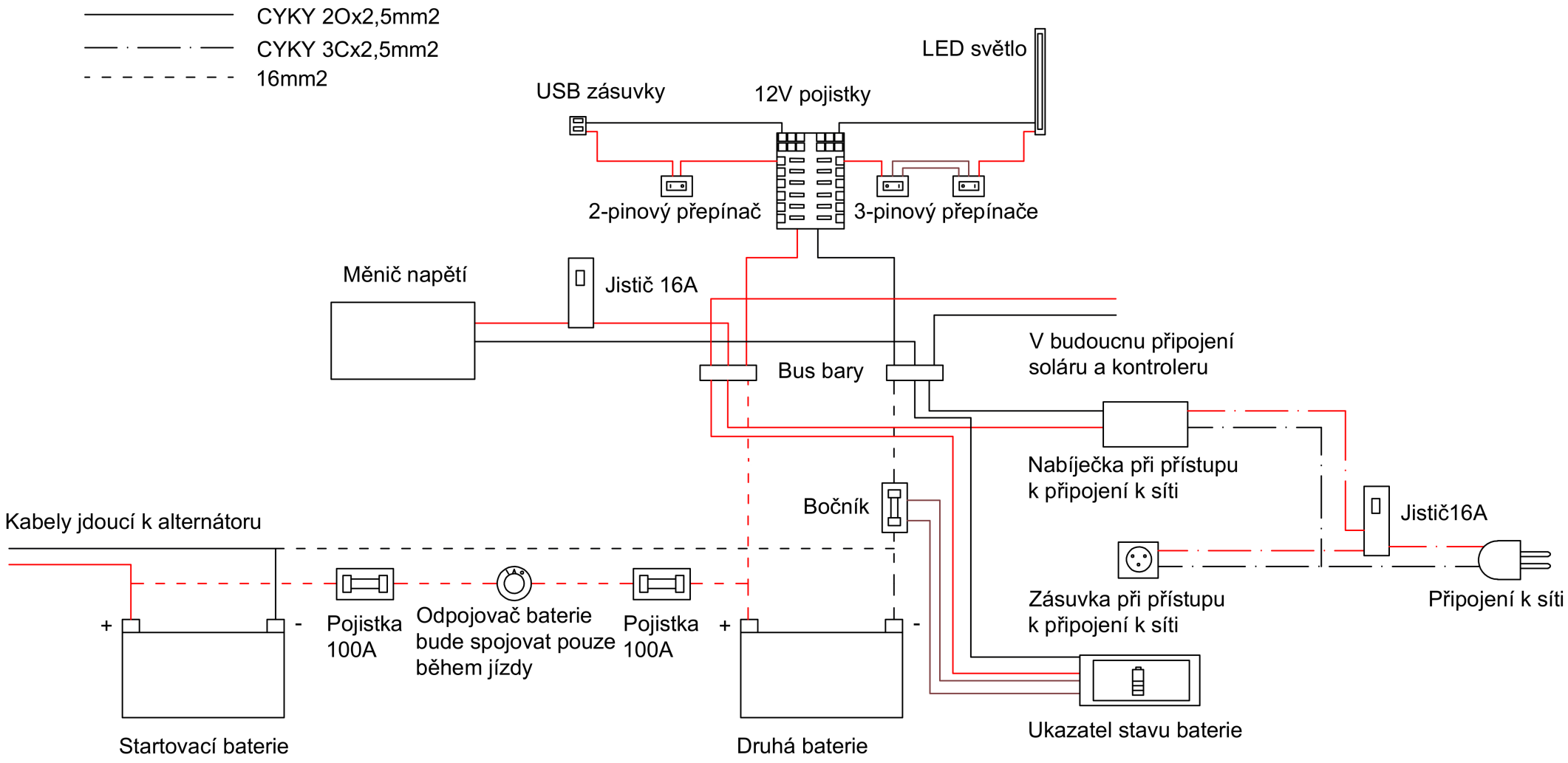
CYKY 2Ox2,5mm2
CYKY 3Cx2,5mm2
16mm2
LED světlo
USB zásuvky
12V pojistky
2-pinový přepínač
3-pinový přepínače
Měnič napětí
Jistič 16A
Bus bary
V budoucnu připojení soláru a kontroleru
Nabíječka při přístupu k připojení k síti
Bočník
Jistič16A
Kabely jdoucí k alternátoru
Zásuvka při přístupu k připojení k síti
Připojení k síti
+
-
Pojistka 100A
Odpojovač baterie bude spojovat pouze během jízdy
Pojistka 100A
+
-
Ukazatel stavu baterie
Startovací baterie
Druhá baterie