

Truma CP (E) classic

CZ **Návod k použití** Strana 2
Návod k montáži Strana 11
Je nutno mít při jízde ve vozidle!

truma

Seznam

Použité symboly 2
Účel použití 2

Návod k použití

Bezpečnostní pokyny 3
Indikační a ovládací prvky 3
Ovládací panel – CP classic 3
Přepínač energie – CP E classic 3
Uvedení do provozu 4
Režim ohřev vody 4
Režim vytápění s ohřevem vody 4
Vypnutí 5
Porucha 5
Provoz na plyn nebo naftu 5
Provoz na elektřinu 6
Smíšený provoz 6
Příslušenství 6
Návod k vyhledávání poruch (kombinované plynové topení Combi Gas) 7
Návod k vyhledávání poruch (kombinované naftové topení Combi Diesel) 9
Technické údaje 11
Údržba 11
Likvidace 11
Prohlášení o shodě 11

Návod k montáži

Bezpečnostní pokyny 11
Rozsah dodávky 11
Montáž 12

Použité symboly

Montáž a opravu přístroje smí provádět pouze odborník.

Upozornění s informacemi a radami.

Dodržujte předpisy o ochraně před elektrostatickými jevy! Statická elektřina může způsobit zničení elektroniky. Před dotykem s elektronikou je třeba docílit vyrovnání potenciálů.

Účel použití

Ovládací panel – CP classic
Pomocí ovládacího panelu lze na topení Truma Combi (E) nastavit teplotu místnosti a vody.

Přepínač energie – CP E classic
Pomocí přepínače energie lze na topení Truma Combi E (s topnými články pro provoz na elektřinu) přepínat mezi druhy energie – plynem nebo naftou a/nebo elektrickou energií. Kromě něj je potřeba ovládací panel CP classic.

Ovládací prvky jsou určeny pro montáž do obytných přívěsů a obytných automobilů. Montáž do člunů není přípustná.

Bezpečnostní pokyny

– Topení nebo ovládací prvek smí být provozován pouze tehdy, pokud je po technické stránce bez závad.
– Poruchy nechejte okamžitě odstranit. Sami odstraňujte pouze takové poruchy, jejichž odstranění je popsáno v návodu k vyhledávání poruch tohoto návodu k použití.
– Neprovádějte žádné opravy ani úpravy topení nebo ovládacího prvku!
– Opravu vadného topení nebo ovládacího prvku svěřte pouze výrobci nebo servisu výrobce.

Indikační a ovládací prvky

Ovládací panel – CP classic

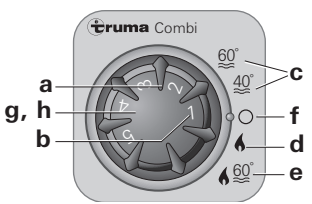

a = otočný knoflík pro teplotu místnosti (1 – 5)
b = zelená dioda svítí: „provoz“
c = režim ohřev vody
(teplota vody 40 °C nebo 60 °C)
d = režim vytápění s ohřevem vody
(vytápění **bez** kontrolované teploty vody
nebo s vypuštěným vodovodním systémem)
e = režim vytápění s ohřevem vody
(vytápění **s** kontrolovanou teplotou vody)
f = otočný přepínač „VYP“
g = žlutá dioda svítí: „fáze ohřevu vody v bojleru“
žlutá dioda bliká: „výstraha“
h = červená dioda svítí, červená dioda bliká: „porucha“

Přepínač energie – CP E classic

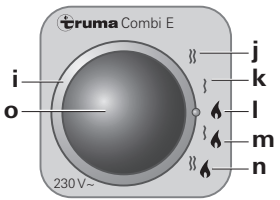

i = otočný přepínač pro volbu energie
j = provoz na elektřinu 230 V, 1800 W
k = provoz na elektřinu 230 V, 900 W
l = provoz na plyn nebo naftu
m = smíšený provoz* (provoz na plyn nebo naftu a na elektřinu 900 W)
n = smíšený provoz* (provoz na plyn nebo naftu a na elektřinu 1800 W)
o = žlutá dioda svítí: „provoz na elektřinu“

* Režim ohřev vody:
V režimu ohřev vody zvolí topení automaticky provoz na elektřinu s předvoleným elektrickým výkonem 900 W nebo 1800 W.

Vytápění:
V režimu vytápění má prioritu provoz na elektřinu. Pokud otopný výkon elektrických článků nedostačuje, spustí se provoz na plyn nebo naftu.

Zapnutí elektrických topných článků nezvýší maximální otopný výkon.

Uvedení do provozu

Vytápění je, v závislosti na nastaveném režimu, možné s vodní náplní i bez ní.

Režim ohřev vody

Nastavení tohoto režimu je přípustné pouze s naplněným bojlerem.

Spotřebiče s elektrickými topnými články

Na přepínači energie nastavte provoz na plyn či naftu nebo na elektřinu. Svítí-li na přepínači energie žlutá dioda (o), signalizuje to provoz s 230 V.

V režimu ohřevu vody není možný smíšený provoz, tj. provoz na plyn nebo naftu a na elektřinu. Při tomto nastavení zvolí spotřebič automaticky provoz na elektřinu s předvoleným výkonovým stupněm 900 W nebo 1800 W.

Nastavte otočný přepínač na ovládacím panelu do polohy (c – režim ohřev vody) 40 °C nebo 60 °C. Rozsvítí se zelená (b) a žlutá (g) dioda.

Po dosažení nastavené teploty vody (40 °C nebo 60 °C) se topení vypne a žlutá dioda (g) zhasne.

Režim vytápění s ohřevem vody

Spotřebiče s elektrickými topnými články

Na přepínači energie nastavte provoz na plyn či naftu, na elektřinu nebo smíšený provoz. Svítí-li na přepínači energie žlutá dioda (o), signalizuje to provoz s 230 V.

– Vytápění **s** kontrolovanou teplotou vody

Nastavte otočný přepínač na ovládacím panelu do polohy (e).

Nastavte otočný knoflík (a) na požadovaný stupeň termostatu (1 – 5). Rozsvítí se zelená dioda (b) „provoz“, která současně ukazuje aktuální nastavení teploty místnosti. Žlutá dioda (g) indikuje fázi ohřevu vody.

Spotřebič zvolí automaticky potřebný výkonový stupeň, odpovídající rozdílu mezi teplotou nastavenou na ovládacím panelu a současnou teplotou místnosti. Po dosažení teploty místnosti, nastavené na ovládacím panelu, se topení přepne zpátky na nejnižší stupeň a ohřívá vodní náplň na 60 °C. Po dosažení teploty vody se topení vypne a žlutá dioda (g) zhasne.

– Vytápění **bez** kontrolované teploty vody

Nastavte otočný přepínač na ovládacím panelu do polohy (d).

Nastavte otočný knoflík (a) na požadovaný stupeň termostatu (1 – 5). Rozsvítí se zelená dioda (b) „provoz“, která současně ukazuje aktuální nastavení teploty místnosti. Žlutá dioda (g – fáze ohřevu vody) svítí pouze při teplotách vody nižších než 5 °C!

Spotřebič zvolí automaticky potřebný výkonový stupeň, odpovídající rozdílu mezi teplotou nastavenou na ovládacím panelu a současnou teplotou místnosti. Po dosažení teploty místnosti, nastavené na ovládacím panelu, se topení vypne. Ventilátor teplého vzduchu běží dále s nízkými otáčkami tak dlouho, dokud je teplota vyfukovaného vzduchu (na spotřebiči) vyšší než 40 °C.

Při naplněném bojleru probíhá automaticky také ohřev vody. Teplota vody přitom závisí na dodávaném otopném výkonu a na době vytápění, potřebné pro dosažení teploty místnosti.

– Topení s **vypuštěným** vodovodním systémem

Nastavte otočný přepínač na ovládacím panelu do polohy (d).

Nastavte otočný knoflík (a) na požadovaný stupeň termostatu (1 – 5). Rozsvítí se zelená dioda (b) „provoz“, která současně ukazuje aktuální nastavení teploty místnosti. Žlutá dioda (g) svítí pouze při teplotách spotřebiče nižších než 5 °C!

Podle druhu provozu zvolí spotřebič automaticky potřebný výkonový stupeň, odpovídající rozdílu mezi teplotou nastavenou na ovládacím panelu a současnou teplotou místnosti. Po dosažení teploty místnosti, nastavené na ovládacím panelu, se topení vypne. Ventilátor teplého vzduchu běží dále s nízkými otáčkami tak dlouho, dokud je teplota vyfukovaného vzduchu (na spotřebiči) vyšší než 40 °C.

Vypnutí

Vypněte topení otočným přepínačem na ovládacím panelu (poloha f). Zelená dioda (b) zhasne.

Při nebezpečí mrazu vždy vypusťte vodu ze systému!

Spotřebiče s provozem na plyn
Nebudete-li spotřebič delší dobu používat, uzavřete rychlouzavírací ventil v přívodním plynovém potrubí a plynovou láhev.

Porucha

Provoz na plyn nebo naftu

Při poruše bliká na ovládacím panelu červená (h) nebo žlutá dioda (g).

Možné příčiny jsou uvedeny v návodu k vyhledávání poruch.

Obnovení původního stavu (vynulování poruchy) se provede vypnutím – na ovládacím panelu již nebliká žádná dioda – a opětovným zapnutím topení.

Při otevření okna, na němž je namontován okenní spínač, se přeruší provoz topení a žlutá dioda (g) bliká 3x. Po zavření okna topení obnoví provoz.

Provoz na elektřinu

Na přepínači energie zhasne žlutá dioda (o) a na ovládacím panelu bliká žlutá (g) nebo červená dioda (h).

Možné příčiny jsou uvedeny v návodu k vyhledávání poruch.

Dojde-li během provozu k pouze krátkodobému výpadku napájení 230 V (na cca 1 sekundu), obnoví topení po jeho skončení provoz na elektřinu.

Smíšený provoz

Porucha napájení 230 V
Na přepínači energie zhasne žlutá dioda (o) a žlutá dioda (g) na ovládacím panelu bliká 2x.

Možné příčiny jsou uvedeny v návodu k vyhledávání poruch.

Dojde-li během smíšeného provozu k výpadku napájení 230 V, přepne topení samočinně na provoz na plyn. Jakmile je napájení 230 V obnoveno, přepne topení samočinně zpět na smíšený provoz.

Porucha ve spalovacím procesu
Na přepínači energie svítí žlutá dioda (o) a současně bliká červená (h) nebo žlutá dioda (g) na ovládacím panelu.

Možné příčiny jsou uvedeny v návodu k vyhledávání poruch.

Zhasne-li během smíšeného provozu plamen (např. prázdná plynová láhev nebo uzavřený vývod spalin), přepne topení samočinně na provoz na elektřinu. Má-li topení opět pracovat ve smíšeném provozu, je nutno odstranit příčinu poruchy a na ovládacím panelu zapnout a vypnout topení (vynulování poruchy).

Příslušenství

Jako příslušenství jsou dodávány krycí rámečky v achátově šedé, černé, béžové, platinové nebo zlaté barvě.

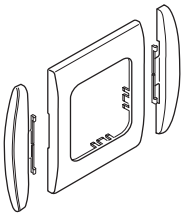

K dotvoření estetického celku slouží boční díly, nabízené v 8 barvách a ladící k ovládacím prvkům. V případě zájmu kontaktujte svého prodejce.

Spojovací kus, 1 kus (čis. výrobku 34000-65900). Pro osazení několika ovládacích prvků Truma vedle sebe.

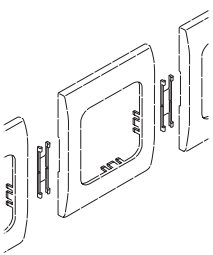

Další příslušenství (bez vyobrazení) pro ovládací panel:

– kabel pro ovládací panel 3 m (čís. výrobku 36110-01)
– kabel pro ovládací panel 6 m (čís. výrobku 36110-02)
– kabel pro ovládací panel 9 m (čís. výrobku 36110-03)

Návod k vyhledávání poruch (kombinované plynové topení Combi Gas)

Význam blikání na analogovém ovládacím panelu – CP classic
Série blikání diod:
– intervaly ZAP/VYP: 0,5 sekundy
přestávka mezi sériemi blikání: 5 sekund

Porucha	Příčina	Odstranění
Žádná dioda nesvítí, spotřebič je zapnutý a provozní napětí je přiloženo	– Je zablokován automatický restart, např. po výpadku napájení elektrickým proudem.	– Proveďte obnovení původního stavu (vynulování poruchy): vypněte spotřebič, vyčkejte 5 sekund a znovu jej zapněte
Po zapnutí nesvítí žádná dioda	– Chybí provozní napětí	– Zkontrolujte napětí baterie 12 V, případně baterii nabijte – Zkontrolujte zapojení všech elektrických konektorů
	– Je vadná přístrojová pojistka nebo pojistka vozidla	– Zkontrolujte a případně vyměňte přístrojovou pojistku nebo pojistku vozidla (viz pojistky)
Po zapnutí svítí zelená dioda, ale topení neběží	– Teplota nastavená na ovládacím panelu je nižší než teplota místnosti	– Na ovládacím panelu nastavte vyšší teplotu místnosti
Po zapnutí topení svítí zelená dioda a		
žlutá dioda bliká 1x (topení dál v provozu)	– Hrozí podpětí, napětí baterie je příliš nízké, < 10,4 V	– Nabijte baterii
žlutá dioda bliká 2x (topení nefunguje)	– Podpětí, napětí baterie je příliš nízké, < 10,0 V	– Nabijte baterii. Popř. přestárlou baterii vyměňte.
	– Přepětí > 16,4 V	– Zkontrolujte napětí baterie a zdroje napětí, například nabíječku
(Jen u Combi E)	– Chybí provozní napětí 230 V – Vadná pojistka 230 V – Zareagovala tepelná pojistka	– Obnovte provozní napětí 230 V – Vyměňte pojistku 230 V – Uveďte tepelnou pojistku do původního stavu: nechejte vychladnout topení, sundejte kryt svorkovnice a stiskněte nulovací tlačítko
žlutá dioda bliká 3x	– Je otevřeno okno nad komínem (okenní spínač)	– Zavřete okno
žlutá dioda bliká 4x (topení signalizuje po delší době provozu poruchu)	– Letní provoz s prázdným zásobníkem vody	– Vypněte spotřebič a nechte jej vychladnout, naplňte bojler vodou

Porucha	Příčina	Odstranění
	– Jsou blokovány výduchy teplého vzduchu	– Kontrola jednotlivých výduchů
	– Je blokováno nasávání oběhového vzduchu	– Odstraňte překážku u nasávání oběhového vzduchu
žlutá dioda bliká 5x	– Vadné čidlo teploty v místnosti nebo jeho kabel	– Kontaktuje servis Truma
žlutá dioda bliká 7x	– Vadný ovládací panel nebo jeho kabel	– Kontaktuje servis Truma
žlutá dioda bliká 8x	– Zkrat topného článku pro FrostControl	– Odpojte konektor topného článku od elektronické řídicí jednotky a vyměňte topný článek
žlutá dioda bliká 9x (cca 30 sekund po zapnutí topení)	– Je zavřená láhev s plynem nebo rychlouzavírací ventil v přívodním plynovém potrubí	– Zkontrolujte přívod plynu a otevřete ventily
	– Prázdná láhev s plynem	– Vyměňte láhev s plynem
(topení signalizuje po delší době provozu poruchu)	– Namrzlý regulátor tlaku plynu	– Použijte ohřev regulátoru (EisEx)
	– Příliš vysoký podíl butanu v láhvi s plynem	– Použijte propan (zejména při teplotách nižších než 10 °C není butan vhodný k topení)
Červená dioda bliká 1x - 8x	– Porucha topení	– Kontaktuje servis Truma. Zjistěte příp. význam blikání (krátké, dlouhé): Červená dioda na elektronice topení.
Po vypnutí topení bliká zelená dioda (5 Hz)	– Je aktivní doběh, jehož účelem je snížení teploty spotřebiče	– Nejedná se o poruchu. Doběh se po max. 5 minutách vypne
Vytápění místnosti nereaguje okamžitě po zapnutí	– Je aktivní doběh, jehož účelem je snížení teploty spotřebiče	– Nejedná se o poruchu. Doběh se po max. 5 minutách vypne
Po zapnutí svítí zelená a červená dioda	– Vadná elektronika	– Kontaktuje servis Truma

Pokud by tato opatření nevedla k odstranění poruchy, obraťte se na servis Truma.

Návod k vyhledávání poruch (kombinované naftové topení Combi Diesel)

Význam blikání na analogovém ovládacím panelu – CP classic
Série blikání diod:
– intervaly ZAP/VYP: 0,5 sekundy
přestávka mezi sériemi blikání: 5 sekund

Porucha	Příčina	Odstranění
Po zapnutí nesvítí žádná dioda	– Chybí provozní napětí – Je vadná přístrojová pojistka nebo pojistka vozidla	– Zkontrolujte napětí baterie 12 V, případně baterii nabijte – Zkontrolujte zapojení všech elektrických konektorů – Zkontrolujte a případně vyměňte přístrojovou pojistku nebo pojistku vozidla (viz pojistky)
Po zapnutí svítí zelená dioda, ale topení neběží	– Teplota nastavená na ovládacím panelu je nižší než teplota místnosti	– Na ovládacím panelu nastavte vyšší teplotu místnosti
Po vypnutí topení bliká zelená dioda (5 Hz)	– Je aktivní doběh, jehož účelem je snížení teploty spotřebiče	– Nejedná se o poruchu, doběh se po max. 5 minutách vypne
Červená dioda bliká 6x	– Nedostatek paliva způsobený nedostatečným naplněním nádrže, spotřebováním paliva v nádrži a / nebo šikmou polohou vozidla	– Naplňte nádrž palivem, poté naplňte přívod paliva podle popisu v kapitole „První uvedení do provozu“
Červená dioda bliká (vyjma 6x) nebo červená dioda svítí	– Porucha topení	– Kontaktuje servis Truma
Žlutá dioda bliká 1x	– Hrozí podpětí < 11,5 V	– S elektrickou energií z baterie zacházejte úsporně, omezte např. osvětlení – Nabijte baterii
Žlutá dioda bliká 2x	– Podpětí < 10,2 V	– Zkontrolujte napětí baterie, případně baterii nabijte – Okamžitá krátkodobá pomoc: vypněte spotřebiče s velkou spotřebou, příp. nastartujte motor vozidla a vyčkejte, až se topení rozběhne (cca 4 minuty) – Nedostatečná kapacita baterie, příp. přestárlou baterii vyměňte

Porucha	Příčina	Odstranění
Žlutá dioda bliká 2x	– Přepětí > 16,4 V	– Zkontrolujte napětí baterie a zdroje napětí, například nabíječku
(Jen u Combi E)	– Chybí provozní napětí 230 V – Vadná pojistka 230 V – Zareagovala tepelná pojistka	– Obnovte provozní napětí 230 V – Vyměňte pojistku 230 V – Uveďte tepelnou pojistku do původního stavu: nechejte vychladnout topení, sundejte kryt svorkovnice a stiskněte nulovací tlačítko
Žlutá dioda bliká 3x	– Je otevřeno okno nad komínem (okenní spínač)	– Zavřete okno
Žlutá dioda bliká 4x	– Překročení teploty teplého vzduchu nebo teploty vody:	
	– Nejsou připojeny všechny teplovzdušné trubky	– Zkontrolujte, zda jsou připojeny 4 teplovzdušné trubky
	– Jsou blokovány výduchy teplého vzduchu – Je blokováno nasávání oběhového vzduchu	– Kontrola jednotlivých výduchů – Odstraňte překážku u nasávání oběhového vzduchu
	– Letní provoz s prázdným zásobníkem vody	– Naplňte bojler vodou
Žlutá dioda bliká 5x	– Vadné čidlo teploty v místnosti nebo jeho kabel	– Kontaktuje servis Truma
Žlutá dioda bliká 6x	– Překročení teploty vody při letním provozu	– Naplňte bojler vodou
Žlutá dioda bliká 7x	– Vadný ovládací panel nebo jeho kabel	– Kontaktuje servis Truma
Žlutá dioda bliká 8x	– Zkrat topného článku pro FrostControl	– Odpojte konektor topného článku od elektronické řídicí jednotky a vyměňte topný článek

Pokud by tato opatření nevedla k odstranění poruchy, obraťte se na servis Truma.

Technické údaje

Rozměry (d x š x v) 53 x 53 x 44 mm

CE

Technické změny vyhrazeny!

Údržba

Ovládací prvky jsou bezúdržbové.

Likvidace

Spotřebič je nutno zlikvidovat v souladu s právními předpisy dané země použití. Řiďte se národními předpisy a zákony (v Německu je to např. směrnice o vozidlech s ukončenou životností).

Prohlášení o shodě

Ovládací prvky jsou oprávněny nést označení CE. (Prohlášení o shodě – viz návod k použití příslušného topení)

Identifikační číslo CE topení se nemění a zůstává v platnosti.

Návod k montáži

Bezpečnostní pokyny



Montáž do vozidel musí odpovídat technickým a správním předpisům dané země použití (např. EN 1648, VDE 0100-721). Řiďte se národními předpisy a nařízeními.



Dodržujte předpisy o ochraně před elektrostatickými jevy!

Rozsah dodávky

CP classic (pro spotřebiče bez elektrických topných článků)
1 ovládací panel CP classic
1 návod k použití a montáži

CP E classic (pro spotřebiče s elektrickými topnými články)
1 ovládací panel CP classic
1 přepínač energie CP E classic
1 propojovací kabel k ovládacímu panelu
1 návod k použití a montáži

Samostatně lze objednat
– připojovací kabely (pro propojení ovládacího panelu / přepínače energie s topením – dodávají se v různých délkách)
– krycí rámečky, boční díly a případně spojovací kus

Montáž

Volba umístění

Pro ovládací prvky vyberte místo chráněné před vlhkostí a mokrem.

Ovládací panel CP classic

– Vyvrtejte díru o Ø 55 mm.
– Pozor: délka připojovacího kabelu max. 10 m.
– Zasuňte konektor (3) připojovacího kabelu (2) do ovládacího panelu (1).
– Připojovací kabel (2) zafixujte do kabelového vedení ovládacího panelu.
– Připojovací kabel (2) doveďte k topení a zapojte.
– Dbejte na správné zasunutí všech konektorů – pojistný jazýček konektoru musí zaskočit.
– Upevněte ovládací panel 4 šrouby (4).
– Nasaďte krycí rámeček (10) s bočními díly (11).

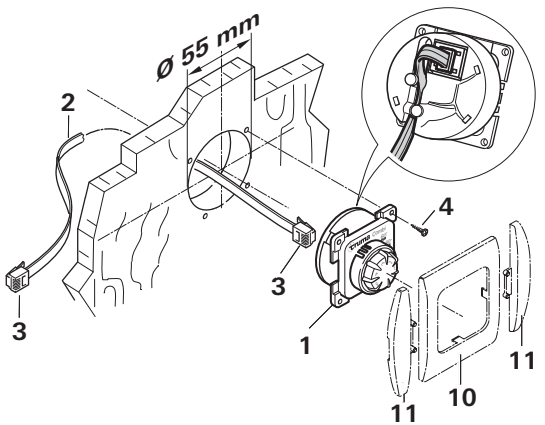

Ovládací panel CP classic a přepínač energie CP E classic

– Pro každý přístroj vyvrtejte díru o Ø 55 mm (vzdálenost středů děr = 66 mm).
– Propojte ovládací panel (1) a přepínač energie (5) propojovacím kabelem k ovládacímu panelu (6).
– Pozor: délka připojovacího kabelu max. 10 m.
– Zasuňte konektor (3) připojovacího kabelu (2) do přepínače energie (5). Kabely (2 + 6) zafixujte do kabelových vedení ovládacích prvků.
– Připojovací kabel (2) doveďte k topení a zapojte.
– Dbejte na správné zasunutí všech konektorů – pojistný jazýček konektoru musí zaskočit.
– Upevněte každý ovládací prvek 4 šrouby (4).
– Nasaďte krycí rámeček (10) s bočními díly (11).

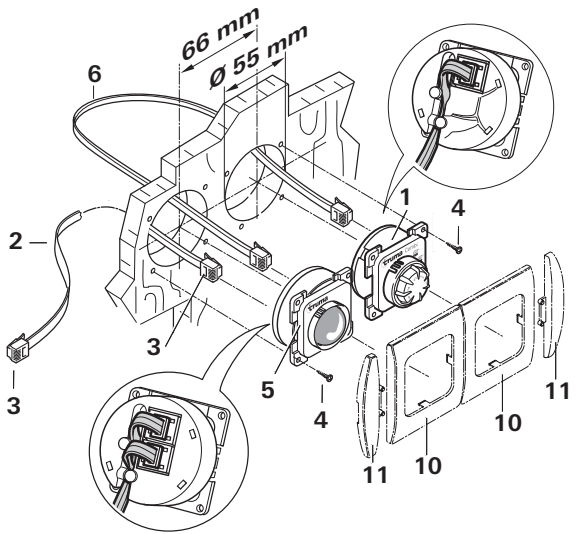

CZ

Při poruchách informujte servisní středisko firmy Truma nebo některého z našich autorizovaných servisních partnerů (viz servisní knížka firmy Truma nebo www.truma.com).

Pro rychlé vyřízení si prosím připravte typ přístroje a výrobní číslo (viz typový štítek).

34030-20900 · 02 · 09/2013 · Fo · ©

Truma Gerätetechnik GmbH & Co. KG
Wernher-von-Braun-Straße 12
85640 Putzbrunn
Deutschland

Service

Telefon +49 (0)89 4617-2020
Telefax +49 (0)89 4617-2159
service@truma.com
www.truma.com